www.rodavigo.net +34 986 288118
Servicio de Att. al Cliente

Detector de estado sólido/Montaje sobre tirante D-F5□

Salida directa a cable

Características técnicas

PLC: Controlador lógico programable

D-F5□

Referencia del detector magnético	D-F59	D-F5P
Cableado	3 hilos	
Salida	NPN	PNP
Aplicación	Circuito IC/Relé/PLC	
Tensión de alimentación	5/12/24 VDC (4.5 a 28 VDC)	
Consumo de corriente	≤ 10 mA	
Tensión de carga	≤ 28 VDC	—
Corriente de carga	≤ 40 mA	≤ 80 mA
Caída de tensión interna	1.5 V o menos (0.8 V o menos a 10 mA de corriente de carga)	0.8 V o menos
Fuga de corriente	≤ 100 μA a 24 VDC	
LED indicador	ON: Con el LED rojo	

● Cable — Cable de aislamiento de vinilo óleorresistente de gran capacidad, ø4, 0.3 mm², 3 hilos (marrón, negro, azul), 2 hilos (marrón, azul), 0.5 m.

Circuito interno

( ): Antes norma IEC

D-F59

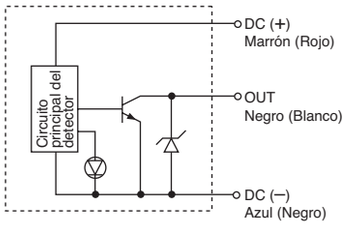

D-F5P

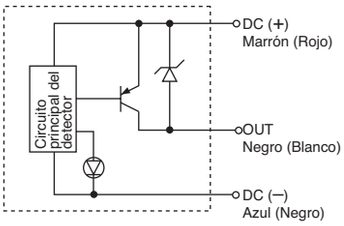

Dimensiones

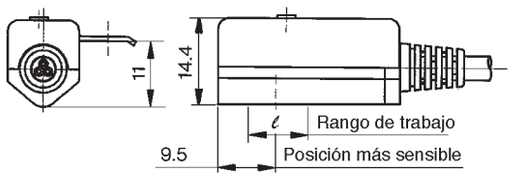

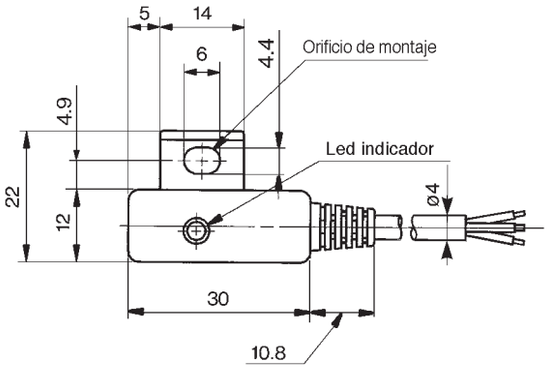

Guía Detector magnético

Para más opciones y detalles de los productos, consulte nuestros catálogos específicos o nuestra información online.

Polígono Industrial O Rebullón s/n. 36416 - Mos - España - rodavigo@rodavigo.com

Detector de estado sólido con indicación en 2 colores/Montaje sobre tirante
D-F59W/D-F5PW

Características técnicas

PLC: Controlador lógico programable

D-F5□W (Con LED indicador)		
Referencia del detector magnético	D-F59W	D-F5PW
Cableado	3 hilos	
Salida	NPN	PNP
Aplicación	Circuito IC/Relé/PLC	
Tensión de alimentación	5/12/24 VDC (4.5 a 28 VDC)	
Consumo de corriente	10 mA	
Tensión de carga	≤ 28 VDC	—
Corriente de carga	≤ 40 mA	≤ 80 mA
Caída de tensión interna	≤ 1.5 V (≤ 0.8 V a corriente de carga de 10 mA)	≤ 0.8 V
Fuga de corriente	100μA a 24 VDC	
LED indicador	Punto de trabajo: LED rojo Posición adecuada de trabajo: LED verde	

●Cable — Cable de aislamiento de vinilo óleorresistente de gran capacidad, ø4, 0.3 mm², 3 hilos (marrón, negro, azul), 2 hilos (marrón, azul), 0.5 m.

Salida directa a cable
El punto adecuado de trabajo se puede indicar con un LED verde.
(Rojo → Verde ← Rojo)

Dimensiones

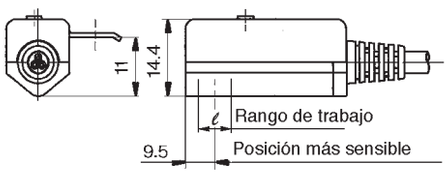

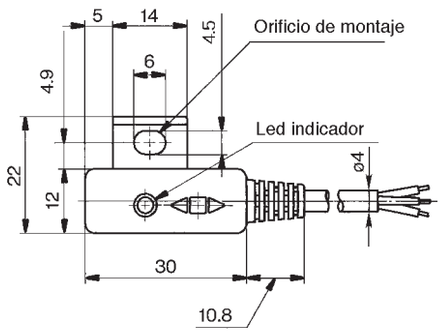

Circuito interno

( ): Si la norma IEC no es aplicable

D-F59W

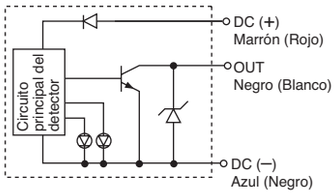

D-F5PW

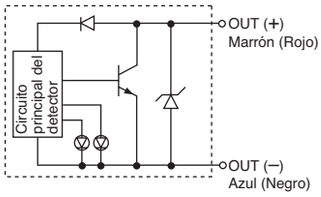
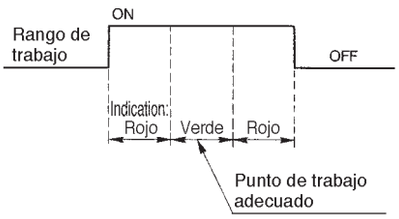
LED indicador/Funcionamiento